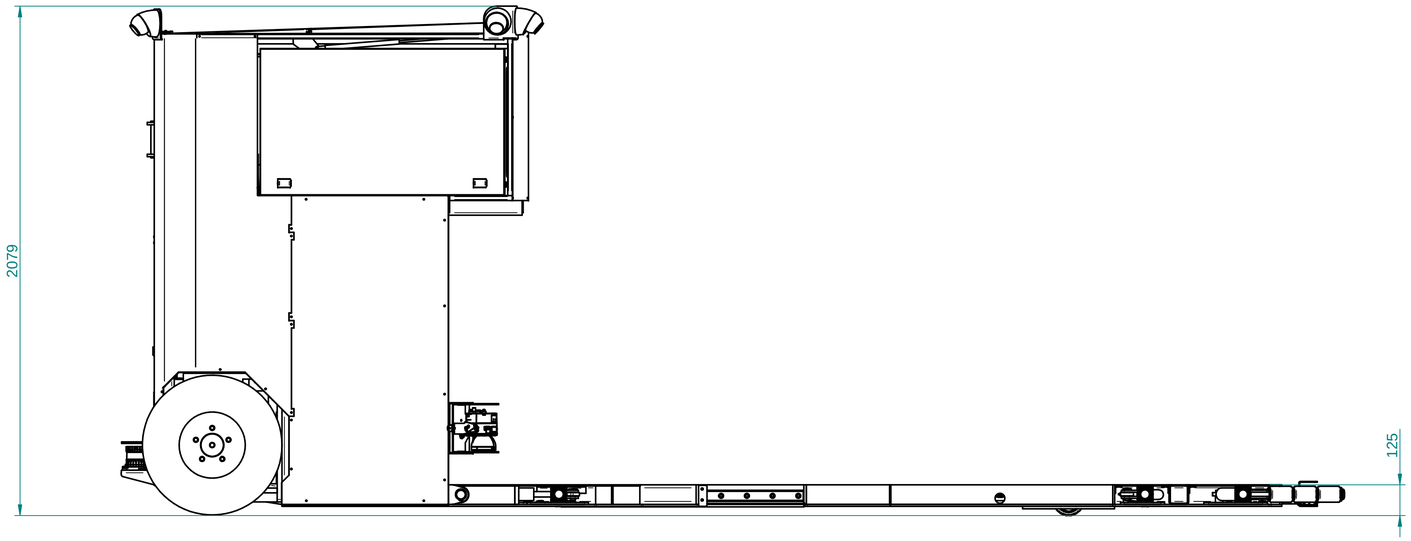

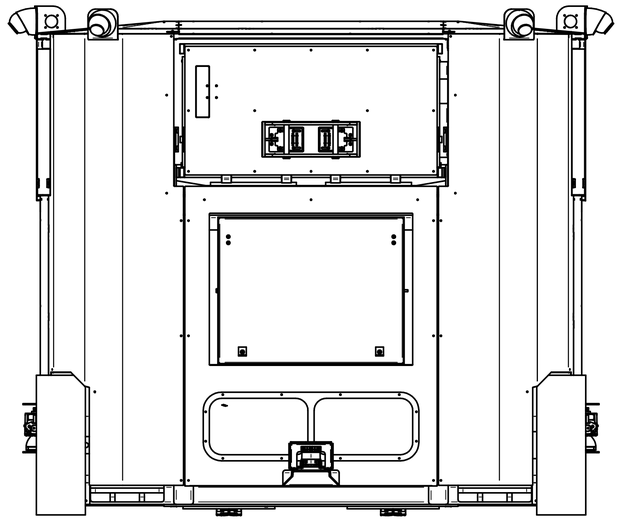

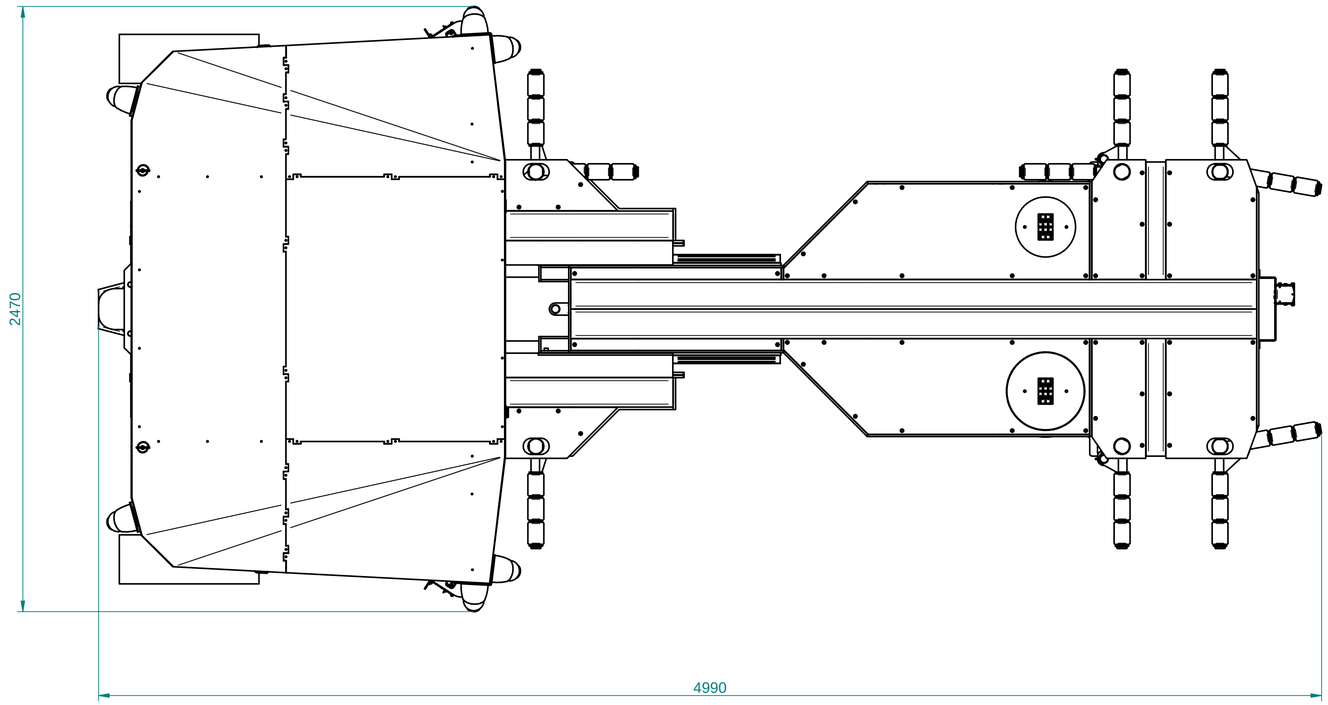

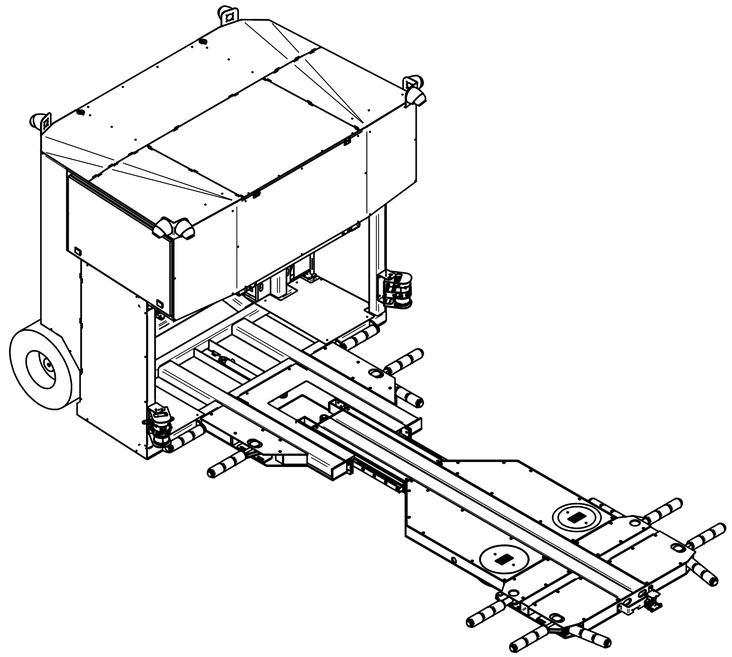

Minimální utahovací moment pro šrouby									
Pevnost.třída/Závit	M5	M6	M8	M10	M12	M16	M20	M24	M30
Mu[Nm] - 8.8	X	9,7	24,5	48,4	84	209	406	699	1408
Mu[Nm] - 10.9	X	14,3	35,9	72	123	307	596	1027	2069
Mu[Nm] - 12.9	X	16,7	42	83	144	359	698	1202	2421

Vytvořil / Created by	
Datum vytvoření / Date of creation	11.02.2022
Upravil / Modified by	
Datum změny / Date of modification	24.01.2023
Hmotnost / Weight	3919,692 kg
Materiál / Material	
Číslo zakázky / Contract	212200278
Povrchová úprava / Surface finish	
Počet kusů / Quantity	
Schválil / Approved	

Měřítko / Scale	Formát / Size	Revize / Revision
1:12,5	A1	

Lipraco s.r.o.
www.lipraco.cz

Název projektu / Project	
Název dílu / Title	
Číslo výkresu / Drawing number	nove_agv
Polotovar / Semi-product	
Poznámky / Notes	

Navazující operace / Next operation

Otrábět / Tooling	Svařovat / Welding	Montáž / Assembling	Číslo výkresu / Drawing num.